č.pol.	K1	1-2

detail 1:5

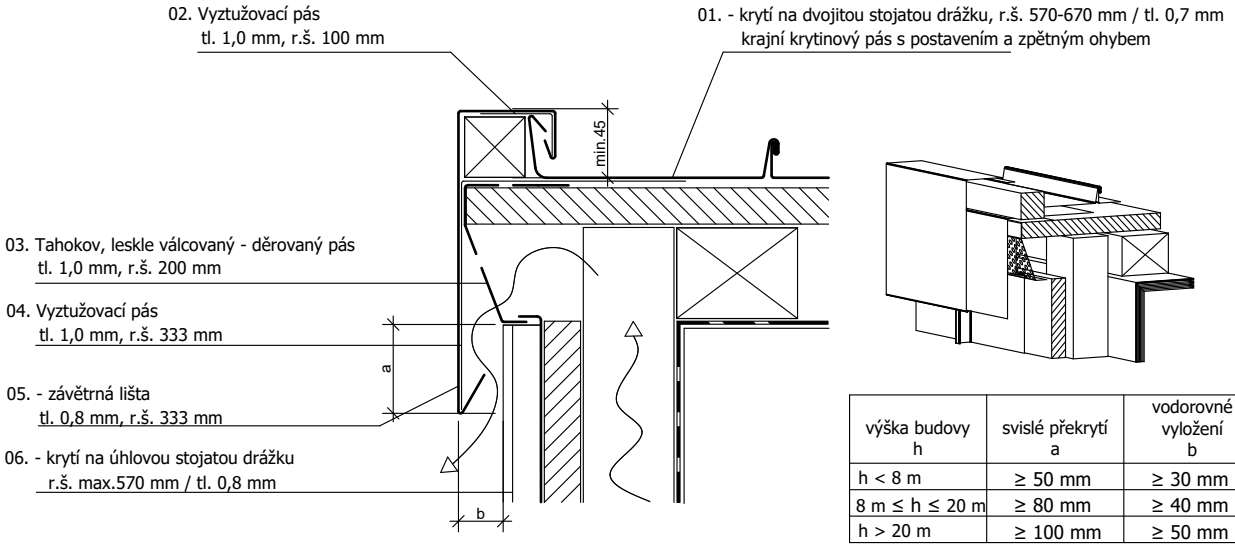

výška budovy h	svislé překrytí a	vodorovné vyložení b
h < 8 m	≥ 50 mm	≥ 30 mm
8 m ≤ h ≤ 20 m	≥ 80 mm	≥ 40 mm
h > 20 m	≥ 100 mm	≥ 50 mm

DVOJITÁ STOJATÁ DRÁŽKA **Štítové lemování s lištou, s krytím fasády**

POPIS	FALCOVANÁ KRYTINA STŘECHY
ROZMĚR	VIZ. VÝKRES
MATERIÁL	falcovaný AL plech, rozteč falců cca 500mm, dvojitá stojatá drážka s těsnícími páskami, 0,7 mm dle ČSN 73 3610, legovaný hliník, legura AlMn1Mg0,5, Falcovací kvalita: H41 dle EN 1396, viz. TZ
POVRCHOVÁ ÚPRAVA	PŘÍRODNÍ HLINÍK 13
KOVÁNÍ, SPOJOVACÍ MATER.	SYSTÉMOVÉ PŘÍPONKY A SPOJOVACÍ MATERIÁL, AL
POZN.	BUDE REALIZOVÁNO PROŠKOLENOU, VÝROBCEM KRYTINY CERTIFIKOVANOU FIRMOU DLE MONTÁŽNÍCH PŘÍRUČEK A VŠECH DOPORUČENÍ. KOTVENÍ, NAPOJOVÁNÍ, DILATACE DLE PŘEDPISU VYROBCE, VČETNĚ PŘÍCHYTEK APOD, KOMPLETNÍ DODÁVKA. VÝROBNÍ DOKUMENTACE JE SOUČÁSTÍ DODÁVKY, BUDE ODSOUHLASENA INVESTOREM, GP, TDI. POVRCHOVÉ ÚPRAVY BUDOU ODSOUHLASENY NA VZORKU. SKUTEČNÉ ROZMĚRY OVĚŘIT NA STAVBĚ.PROVEDENÍ A NÁVAZNOST KONSTRUKCÍ, OSAZENÍ VIZ. DETAILY, JE SOUČÁSTÍ DODÁVKY
MNOŽSTVÍ BEZ PROŘEZU A FALCŮ (plocha fasády):	175 m^2